BSW 600 PROFILE

Источник света
800W LED

Световой поток
75300 lx @ 5m 4° | 3550 lx @ 5m 50°

Зум
4° - 50° электронный

Эффекты
7 статичных цветов + CMY / CTO,
9 статичных гобо
с возможностью замены,
7 вращающихся гобо,
4 шторки профиля
с вращением ±90°,
режим Frost

ВИДЕО

amixled

BSW 600 PROFILE

ИСТОЧНИК СВЕТА

600 Вт LED, 6500K

УПРАВЛЕНИЕ И КОРПУС

Диапазон Pan/Tilt: 540° / 210°, 16 bit
Протоколы управления: DMX512, RDM
DMX-каналы: 35
Степень защиты корпуса: IP20
Разъёмы: TrueCON In/Out,
3-pin & 5-pin XLR In/Out
Размеры: 424 × 304 × 764 мм
Вес нетто: 29,5 кг

ЭФФЕКТЫ

Зум: 4°–50°
Смешение цвета: CMY
Цветовое колесо: 7 цветов + CTO
Полуцвета, радужный эффект
Статичные гобо: 9 шт
(с возможностью замены)
Вращающиеся гобо: 7 шт
Призма: 3-гранная, вращение
Колесо анимации: 1 шт (эффект воды и огня)
4 шторки профиля с вращением ±90°
Эффект Frost

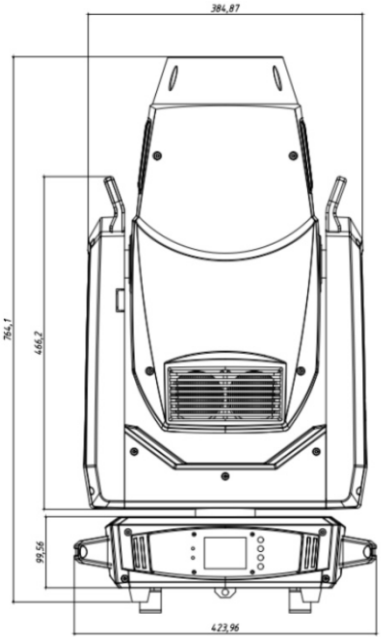

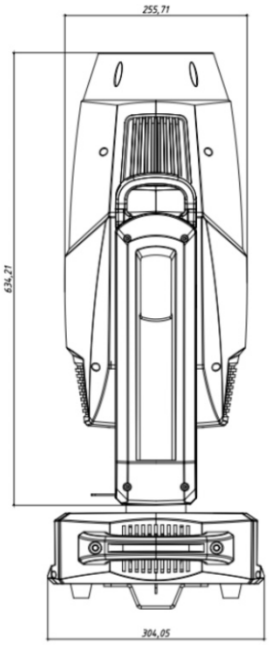

amixled

ВИЗУАЛЬНЫЕ ЭФФЕКТЫ

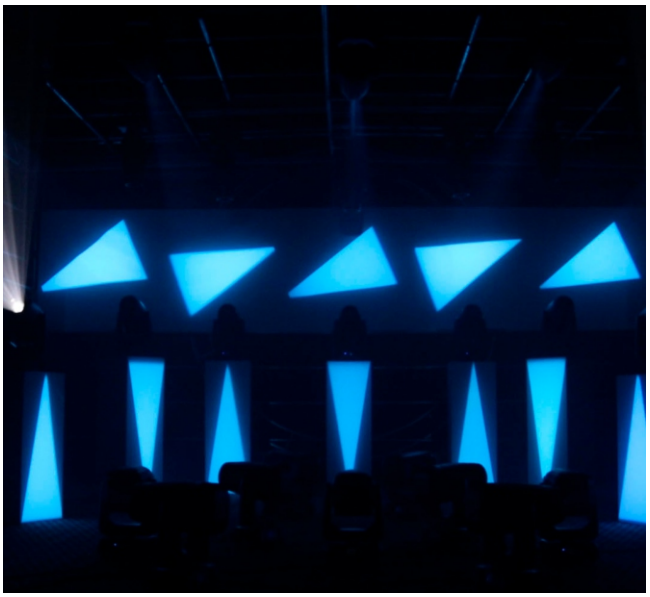

ЦВЕТА И ГОБО

Вращающиеся гобо

Колесо анимации

Статичные гобо

ФОТОМЕТРИЯ

Освещенность, lx

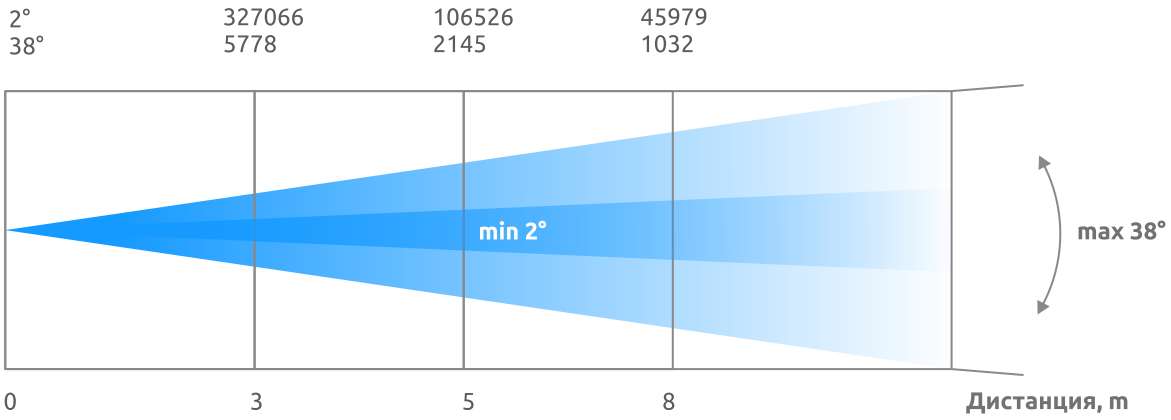

Диаметр луча, m

amixled

amixled

+7 915 055 39 63
+7 989 109 90 77

info@amixled.ru
amixled.ru